手动铆螺母枪
Manual Rivet Nut Tool
Handnuss-Riveter
Ручное устройство для клепки гаек
수동 너트 리베터
Rebitador da porca manual
ハンドリベットナットガン
Remachadora manual de tuerca

90521

使用说明书 \ User's Manual \ Bedienungsanleitung \ Инструкция по эксплуатации
사용설명서 \ Manual de instruções \ 取扱説明書 \ Manual del uso

中文 EN DE RU KO PT JA ES

铆螺母枪配件规格：

技术参数：

重量	约 1.4 千克
总长	约 400mm
最大工作有效行程	7mm
最大力臂倍数	35

产品清单：

型号	内容	规格	数量
90521	铆螺母枪	-	1
	螺母头	M5、M6、M8、M10、M12	5
	专用扳手	-	1

半自动铆螺母枪，螺母铆合完成后只需再打开手柄，就可以轻松推出铆螺母枪。比起一般手动退出的铆螺母枪，更省时、省力。

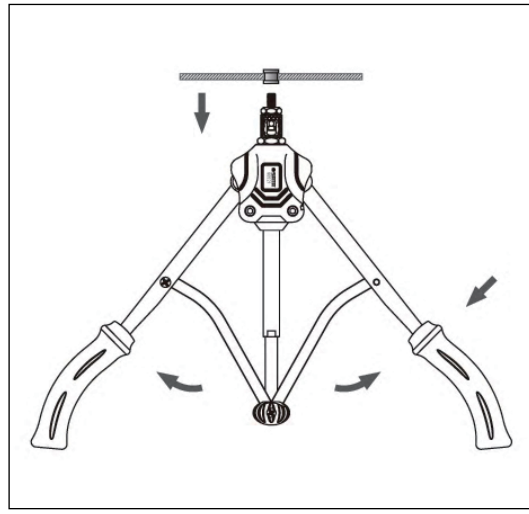

特有的弯臂连杆设计在手柄打开时会带动内部零件自动旋转螺杆退出铆螺母。

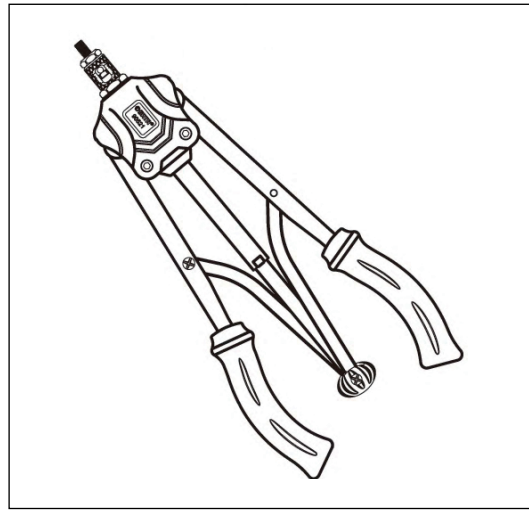

铆螺母枪工作步骤：

1) 完全打开手柄，将铆螺母装在铆接杆上

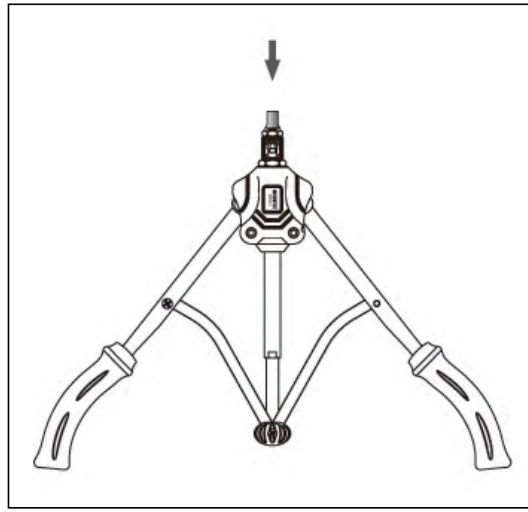

2) 将铆螺母装上后，插入要铆接的孔中

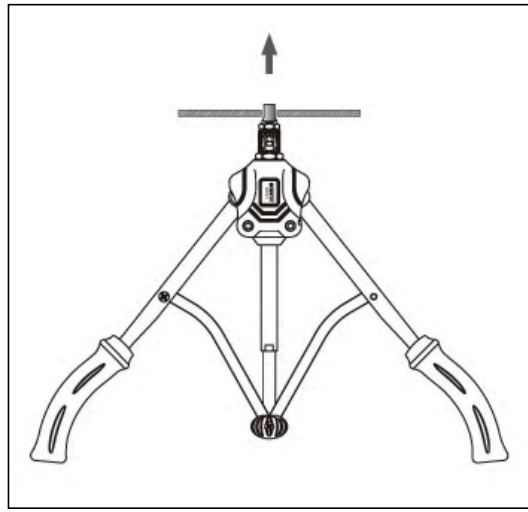

3） 用力合上手柄将螺母铆接到位

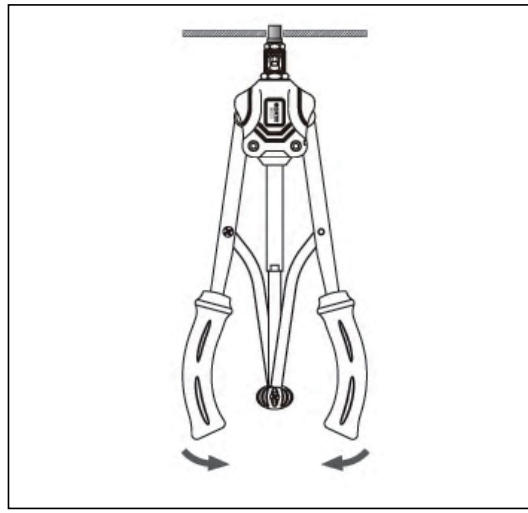

4） 螺母铆接到位后，只需重复开合手柄，即可卸下铆螺母枪

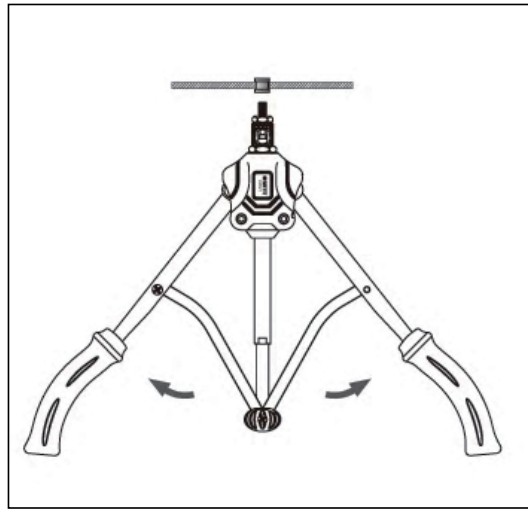

装卸螺母杆步骤：

1) 用配套专用扳手将螺母导嘴拧松、卸下。

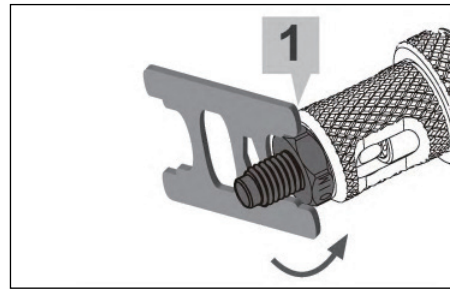

2) 将滑套向后推到底，使螺母杆中的六角脱离滑套。

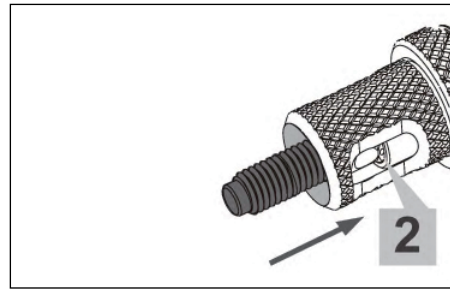

3) 逆时针旋转，卸下螺母杆。

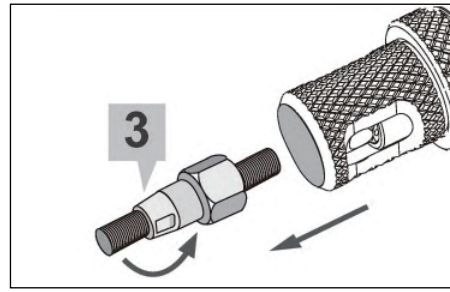

4） 在固定套仍推到底的情况下，顺时针旋入需要的螺母杆并拧紧。

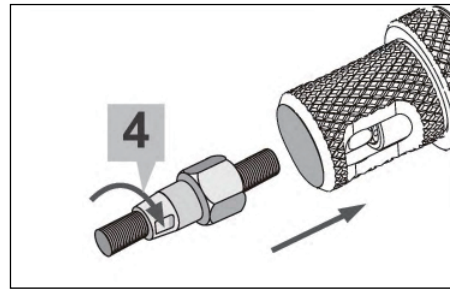

5） 拧紧螺母后松开滑套，再把螺母导嘴接上。

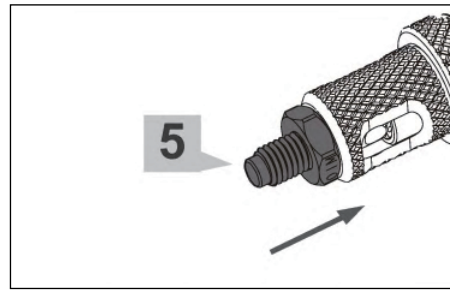

注意：铆合过程中，如果使用不当而无法退出拉铆枪时，请不要用力硬退拉铆枪。正确操作方法：用一支 L 型扳手（直径小于 5 mm）插入孔内，连同 L 型扳手一起转动铆螺母枪，并避免损伤到螺母枪内部零件。

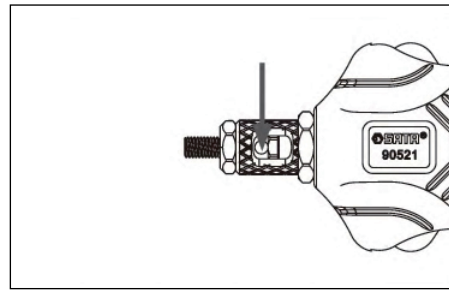

适用铆钉规格：

公制	M5	M6	M8	M10	M12
铝 / 铜	●	●	●	●	●
不锈钢	●	●	●	○	○

英制	10-24	1/4-20	5/16-18	3/8-16	1/2-13
铝 / 铜	●	●	●	●	●
不锈钢	●	●	●	○	○

铆螺母规格参数表（供参考）：

平头铆螺母

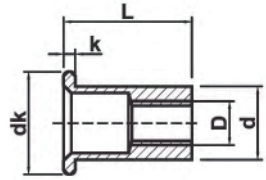

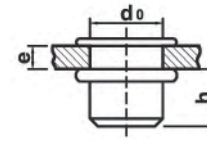

D	铆接板厚 e	铆后余长 h（参考）	铆板孔径 do +0.15 +0.05	d -0.05 -0.20	dk 0 -0.50	k +0.15 -0.15	l +0.30 -0.30
M5	0.5-2.5	8.0	7	7	10.2	1.0	13
M6	0.5-3.0	9.0	9	9	13.0	1.5	15
M8	0.5-3.5	11	11	11	15.0	1.5	18
M10	0.5-3.5	12	13	13	17.0	1.7	21
M12	0.5-3.5	15	15	15	19.0	1.8	24

Specification for accessories of rivet nut gun:

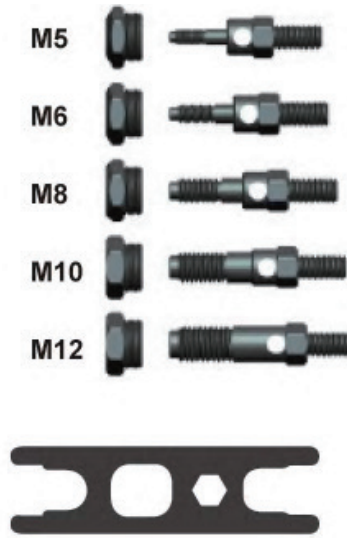

Technical parameter:

Weight	About 1.4 kg
Overall length	About 400 mm
Maximum effective working stroke	7 mm
Maximum moment arm multiple	35

Product list:

Model	Content	Specification	Quantity
90521	Rivet nut gun	-	1
	Nut head	M5, M6, M8, M10, M12	5
	Special wrench	-	1

It is a semi-automatic rivet nut gun. After the nut riveting is completed, the rivet nut gun can be easily withdrawn by only opening the handle. Compared with the common rivet nut gun that is withdrawn manually, such semi-automatic rivet nut gun is more time-saving and labor-saving.

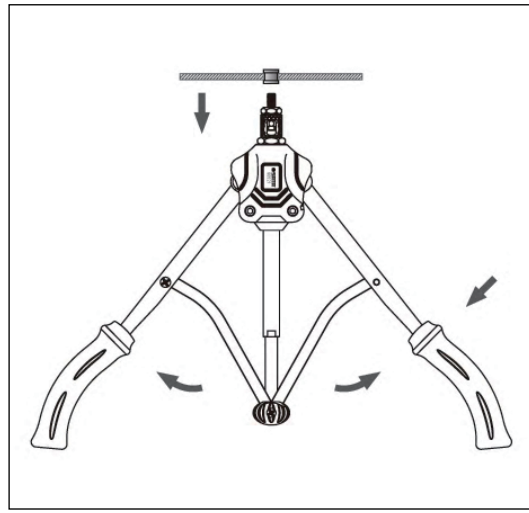

The special bending arm connecting rod design realizes that the internal parts can be driven to automatically rotate the screw and withdraw the rivet nut when the handle is opened.

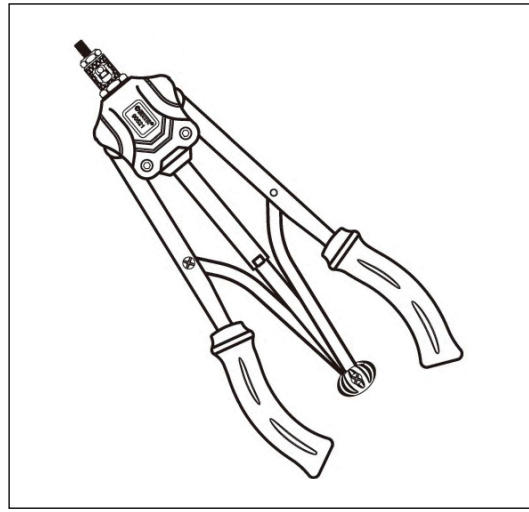

Operation instructions:

1) Fully extend the handles, and install the rivet nut to the rivet rod.

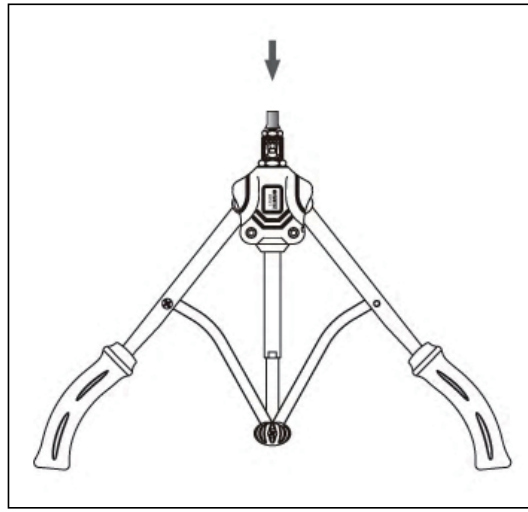

2) Insert the rivet nut to the desired hole while it is installed to the nut riveter.

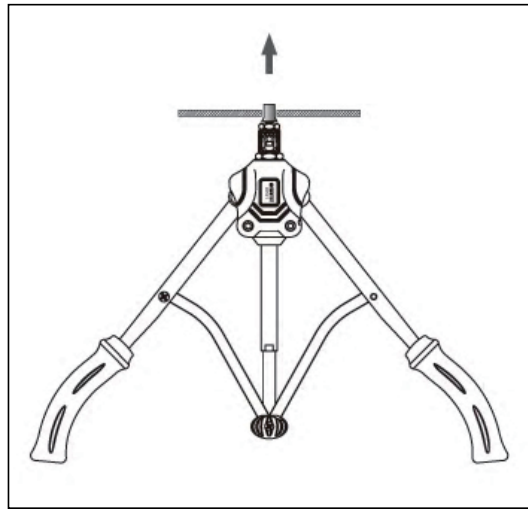

3) Retract the handles with force to rivet the nut in place.

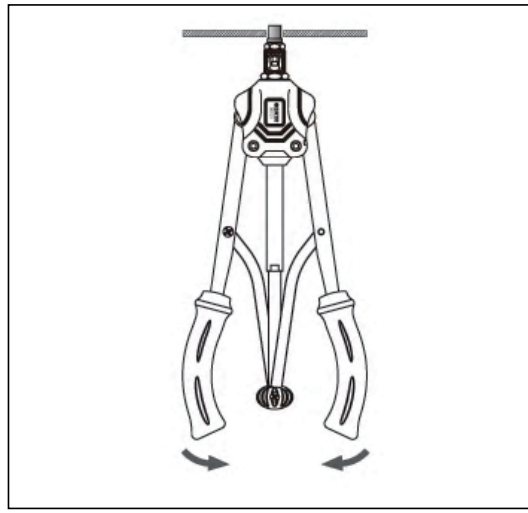

4) After riveting the nut in place, extend the handles and retract them several times to remove the nut riveter.

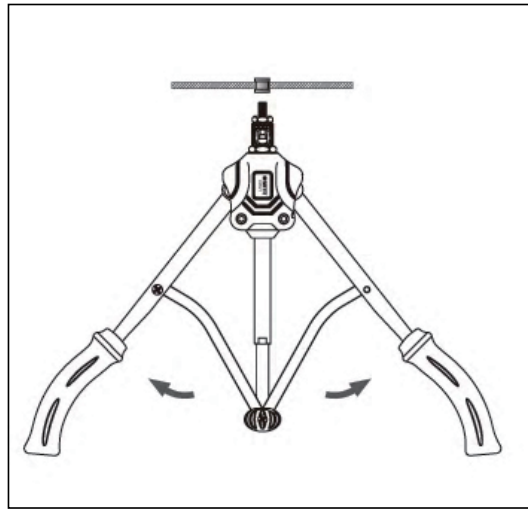

Steps for removing and refitting the nut mandrel:

1) Using a special wrench, loosen and remove the nut nose piece.

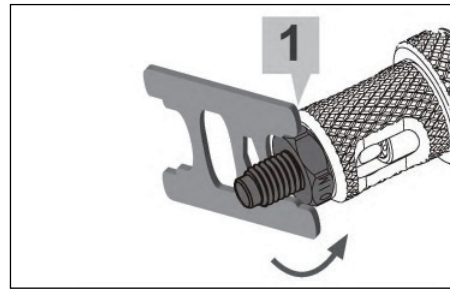

2) Push the slide sleeve backward to the end to disengage the hex nut.

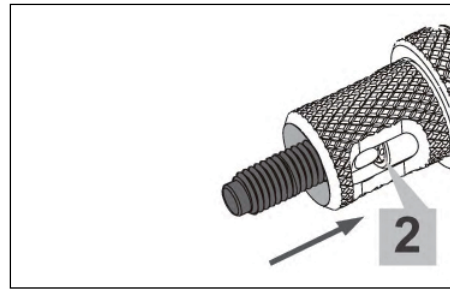

3) Turn the nut mandrel anticlockwise to remove it.

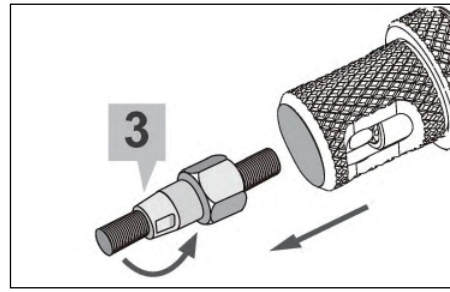

4) With the slide sleeve being pushed to the bottom, screw in the nut mandrel as required and tighten it.

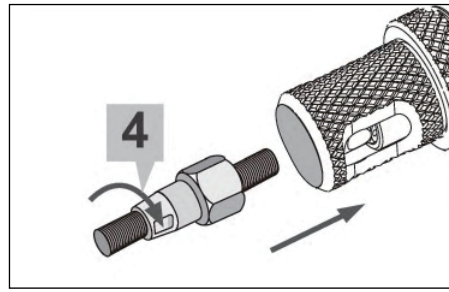

5) After tightening the hex nut, release the slide sleeve and connect the nut nose piece.

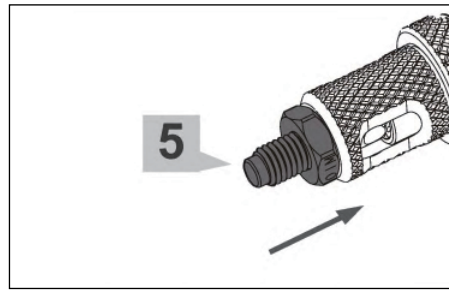

Note:If the nut rivet can not be removed due to improper use during riveting, do not pull out the riveter with force. Proper operation: Insert an L-type wrench （with a diameter less than 5 mm） into the hole, and rotate the riveter together with the wrench. Be careful not to damage the internal parts of the riveter during rotation.

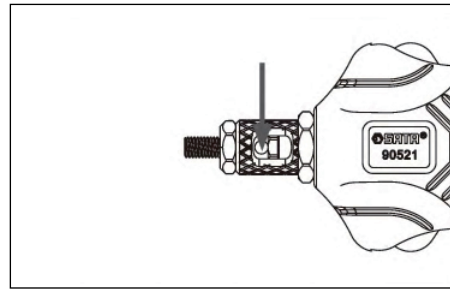

Application rivet specification:

Metric	M5	M6	M8	M10	M12
Aluminum / copper	●	●	●	●	●
Stainless steel	●	●	●	○	○

S.A.E	10-24	1/4-20	5/16-18	3/8-16	1/2-13
Aluminum / copper	●	●	●	●	●
Stainless steel	●	●	●	○	○

Specifications of rivet nut （for reference）：

Flat head rivet nut

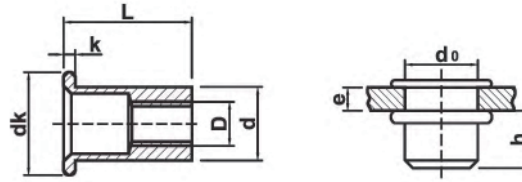

D	Thickness of riveted plate e	remaining length after riveting h（for reference）	bore of riveted plate do $^{+0.15}_{+0.05}$	d -0.05 -0.20	dk 0 -0.50	k +0.15 -0.15	l +0.30 -0.30
M5	0.5-2.5	8.0	7	7	10.2	1.0	13
M6	0.5-3.0	9.0	9	9	13.0	1.5	15
M8	0.5-3.5	11	11	11	15.0	1.5	18
M10	0.5-3.5	12	13	13	17.0	1.7	21
M12	0.5-3.5	15	15	15	19.0	1.8	24

Zubehörspezifikation der Nietpistole für Mutter:

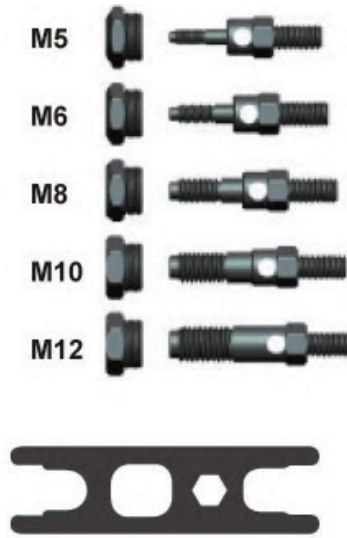

Technische Parameter:

Gewicht	Ca. 1,4 kg
Gesamtlänge	Ca. 400mm
Maximaler Arbeitshub	7mm
Maximale Fache des Arms	35

产品清单：

Modell	Inhalt	Spezifikationen	Menge
90521	Nietpistole für Mutter	-	1
	Nusskopf	M5、M6、 M8、M10、M12	5
	Spezialschlüssel	-	1

Die halbautomatische Nietpistole für Mutter: Sie kann leicht entfernt werden, indem einfach der Griff geöffnet wird, nachdem die Mutter genietet wurde. Dies spart Zeit und Mühe im Vergleich zu der Nietpistole für Mutter, die manuell entfernt wird.

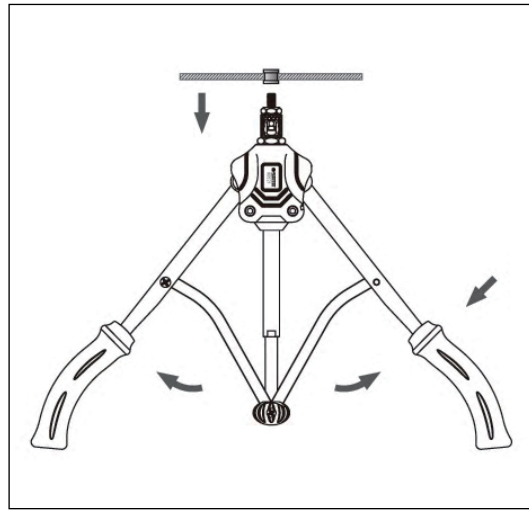

Das einzigartige Design mit gebogenen Armen treibt die inneren Teile an, um die Schraube automatisch zu drehen und die Nietmutter zu lösen, wenn der Griff geöffnet wird.

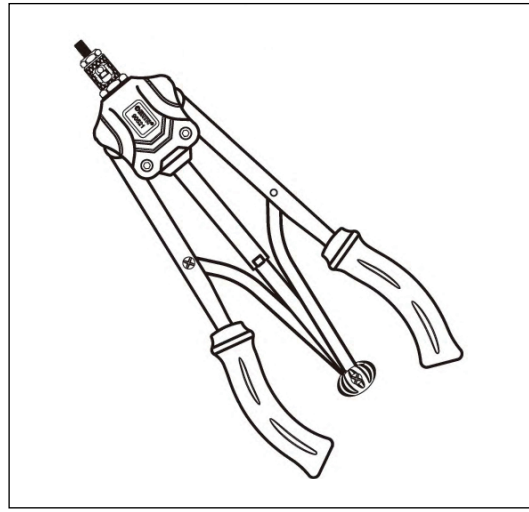

Arbeitsschritte von Handnuss-Riveter:

1) Öffnen Sie den Griff komplett und installieren Sie die Nietennuss auf der Nietenstange

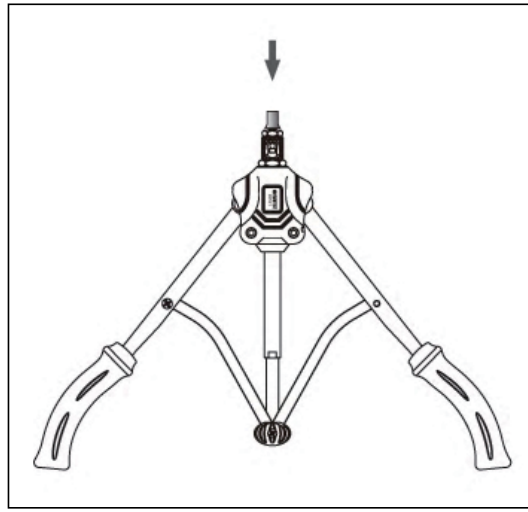

2) Nach dem Einbau der Nietennuss in das zu nietende Loch geben

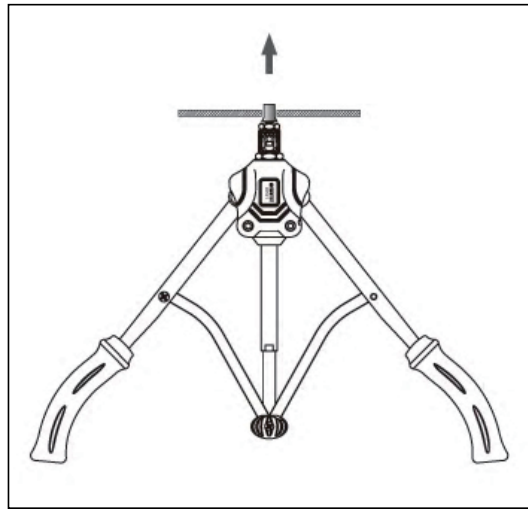

3) Den Griff schließen und die Nuss an Ort und Stelle nieten

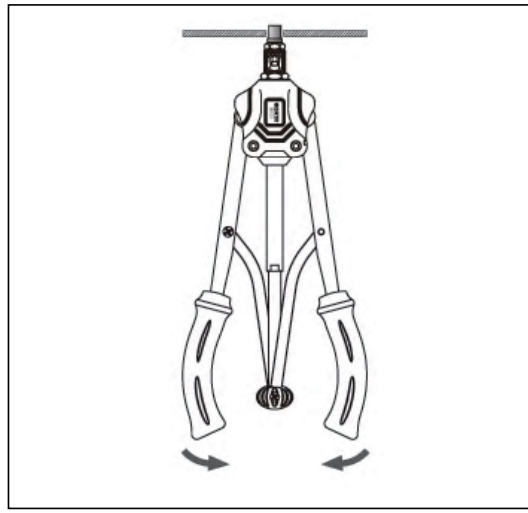

4) Nachdem die Nüsse an Ort und Stelle genäht sind, kann die Nieten mit einer Nusspistole entfernt werden, indem man den Griff immer wieder öffnet und schließt.

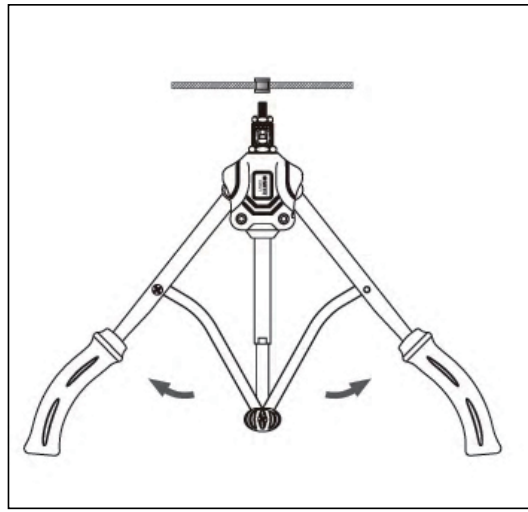

Schritt zum Be- und Entladen von Muttern:

1) Die Nussführerdüse mit einem passenden Spezialschlüssel lösen und entfernen.

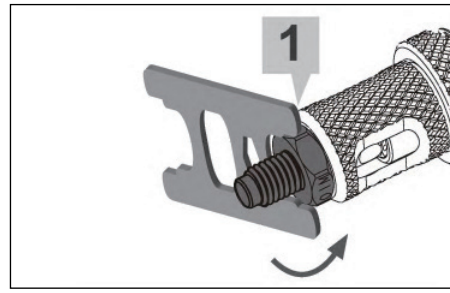

2) Schieben Sie die Schiebehülse zurück nach unten, um das Sechseck in der Nussstange von der Schiebehülse zu lösen.

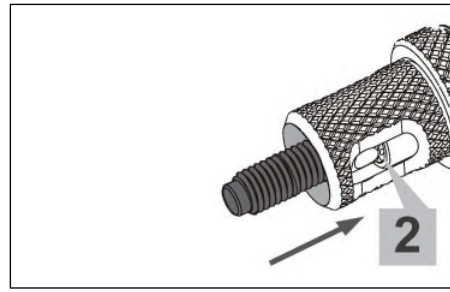

3) Drehen Sie gegen den Uhrzeigersinn, um die Nussstange zu entfernen.

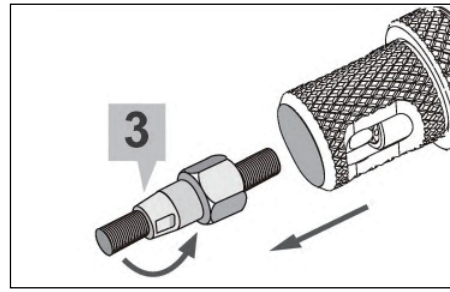

4) Während die Befestigungshülse noch nach unten geschoben wird, die gewünschte Nussstange im Uhrzeigersinn einschrauben und anziehen.

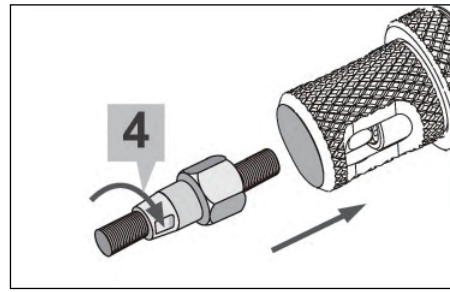

5) Die Schiebehülse nach dem Anziehen der Mutter lösen und dann die Nussleitdüse anschließen.

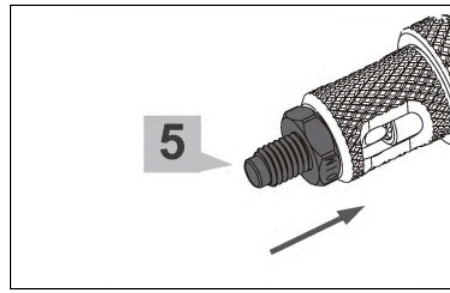

Hinweis:Wenn Sie den Rieter aufgrund unsachgemäßer Verwendung nicht zurückziehen können, verwenden Sie bitte keine Kraft, um den Rieter zurückzuziehen. Richtige Arbeitsweise: In das Loch einen l-geformten Schraubenschlüssel （weniger als 5 mm Durchmesser）einlegen, die Niemussmutterpistole zusammen mit dem l-geformten Schraubenschlüssel drehen und die inneren Teile der Nusspistole nicht beschädigen.

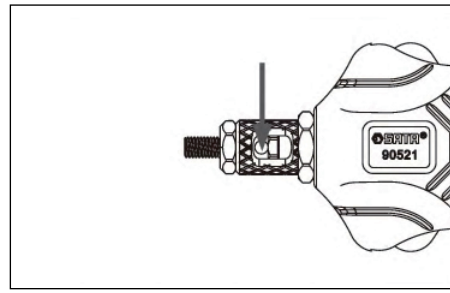

Anwendbare Nieten-Spezifikationen:

Metrisch	M5	M6	M8	M10	M12
Aluminium / Kupfer	●	●	●	●	●
Edelstahl	●	●	●	○	○

Zoll	10-24	1/4-20	5/16-18	3/8-16	1/2-13
Aluminium/ Kupfer	●	●	●	●	●
Edelstahl	●	●	●	○	○

Nieten Nuss-Spezifikationen-Tabelle （für Referenz）:

Flache Kopf-Nieten-Nut

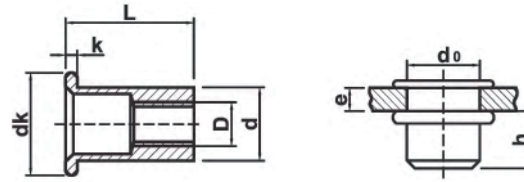

D	Nieten-Plattendicke und e	Nieten nach Restlänge H (Referenz)	Nieten nach Restlänge H (Referenz) do +0.15 +0.05	d -0.05 -0.20	dk 0 -0.50	k +0.15 -0.15	l +0.30 -0.30
M5	0.5-2.5	8.0	7	7	10.2	1.0	13
M6	0.5-3.0	9.0	9	9	13.0	1.5	15
M8	0.5-3.5	11	11	11	15.0	1.5	18
M10	0.5-3.5	12	13	13	17.0	1.7	21
M12	0.5-3.5	15	15	15	19.0	1.8	24

Спецификация принадлежностей пистолета для клепальных гаек:

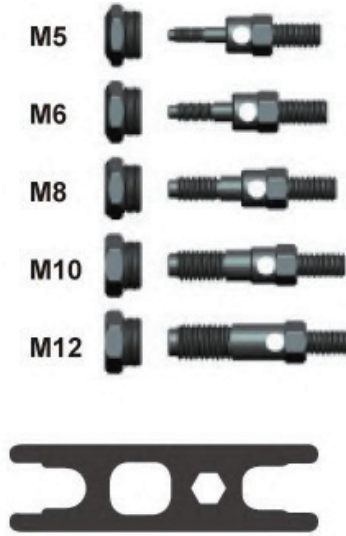

Технические параметры:

Вес	Около 1,4 кг
Общая длина	Около 400 мм
Максимальный рабочий эффективный ход	7мм
Максимальный коэффициент плеча момента	35

Перечень продукции:

Модель	Пункты	Спецификация	Количество
90521	Пистолет для клепальных гаек	-	1
	Головка гайки	M5, M6, M8, M10, M12	5
	Специальный ключ	-	1

Полуавтоматический пистолет для заклепочных гаек. После того, как гайка заклепана, просто снова откройте ручку, и вы легко сможете снять пистолет для заклепочных гаек. По сравнению с обычными пистолетами для клепальных гаек, который снимается вручную, данный инструмент экономит время и усилия.

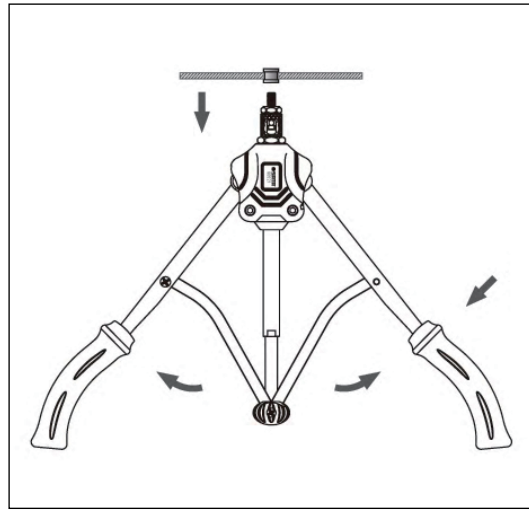

Уникальная конструкция изогнутой рычажной тяги заставит внутренние детали автоматически вращать винт, чтобы освободить заклепочную гайку, когда ручка открыта.

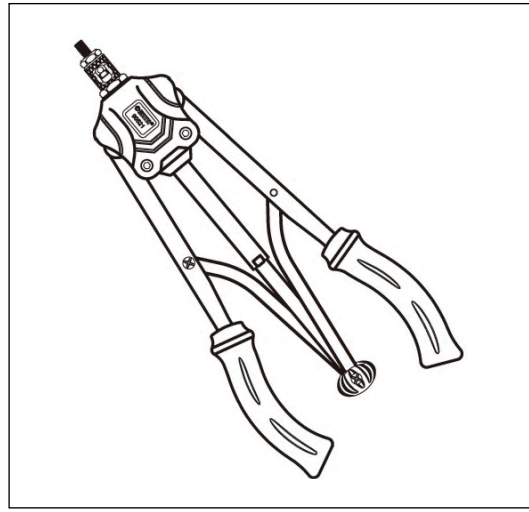

Рабочие шаги устройства для клепки гаек:

1) Полностью открыть рукоятку, установить гайку-заклёпку на заклепочном пруте

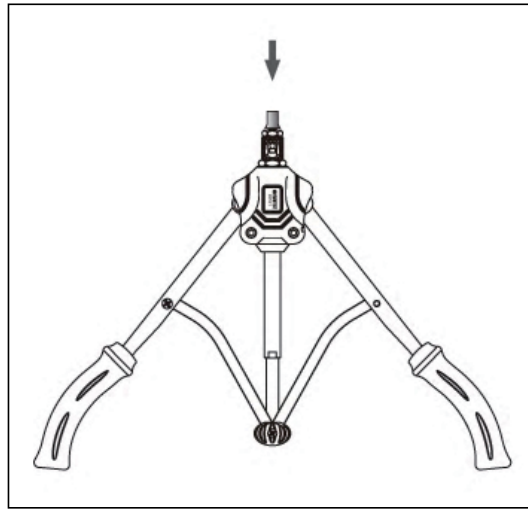

2) После установки гайки-заклёпки вставить в отверстие для заклепывания.

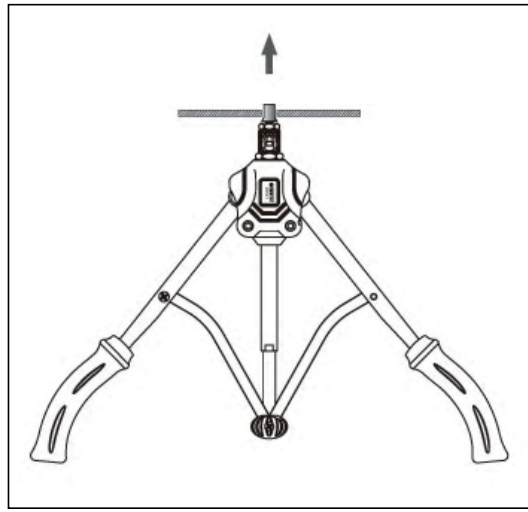

3) Сильно закрыть ручку и склепать гайку

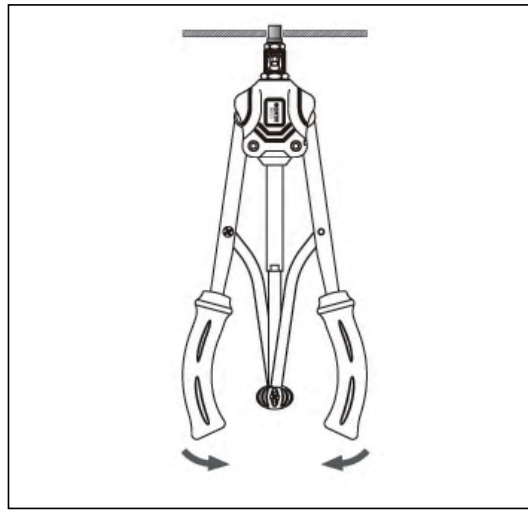

4) После заклепывания гайки только нужно повторно открыть и закрыть рукоятку и можно снять устройство для заклепывания гаек

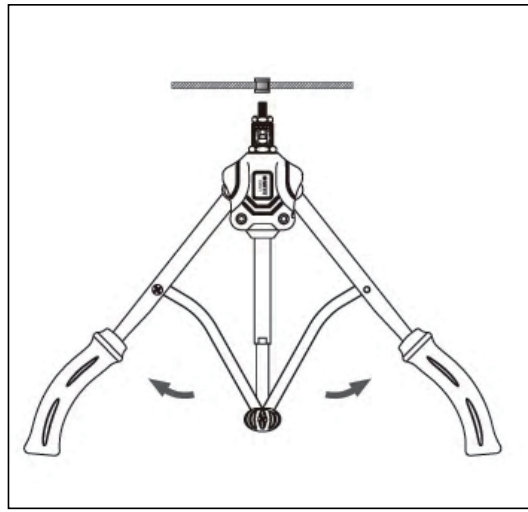

Шаги по монтаже и демонтаже штока гайки:

1) Отвернуть и снять гайку с помощью комплектующего специального ключа.

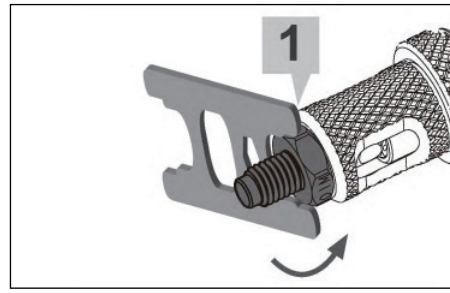

2) Двигать скользящую втулку до конца, чтобы шесть углов в штоке гайки отсоединились от скользящей втулки.

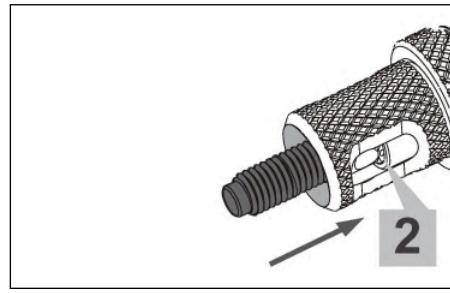

3) Повернуть против часовой стрелки, снять шток гайки.

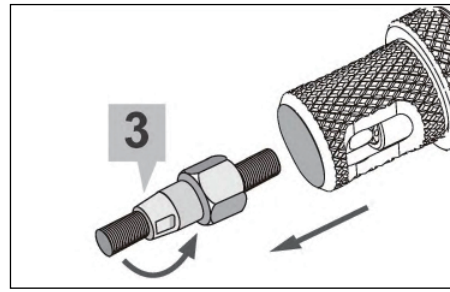

4) Когда крепительная втулка по-прежнему двигается до конца, ввернуть необходимый шток гайки по часовой стрелке и затянуть.

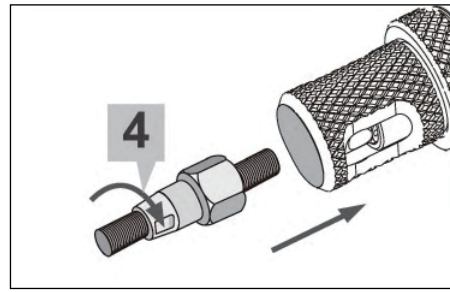

5) После завинчивания гайки отпустить скользящую втулку, и затем подсоединить штуцер для гайки.

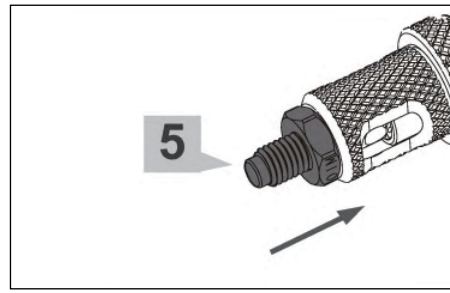

Внимание:В процессе заклепывания, при невозможности выхода из заклёпочного пистолета из-за неправильного использования, не сильно выйти из заклёпочного пистолета. Правильная операция: вставить L-образный ключ в отверстие (диаметр менее 5 мм), вместе с L-образным ключом повернуть устройство для заклёпывания гайки и избегать повреждения внутренней детали устройства для заклёпывания гайки.

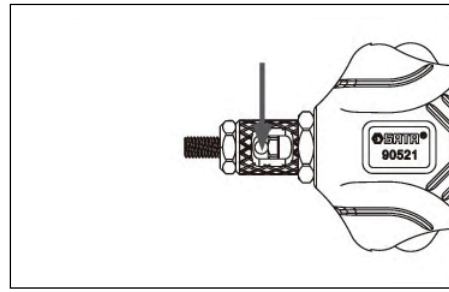

Подходящие характеристики заклепки:

Международная метрическая система мер	M5	M6	M8	M10	M12
Алюминий / медь	●	●	●	●	●
Нержавеющая сталь	●	●	●	○	○

Английская система мер	10-24	1/4-20	5/16-18	3/8-16	1/2-13
Алюминий / медь	●	●	●	●	●
Нержавеющая сталь	●	●	●	○	○

Таблица параметров и характеристик гайки-заклепки （для справки）:

Плоская гайка заклепка

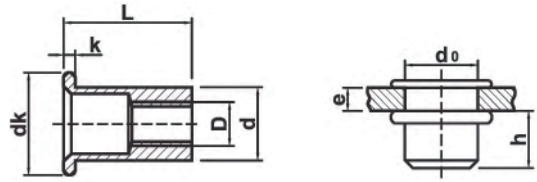

D	толщина плиты для заклёпывания e e	остальная длина после заклепывания h （см.）	диаметр отверстия плиты для заклёпывания do +0.15 +0.05	d -0.05 -0.20	dk 0 -0.50	k +0.15 -0.15	l +0.30 -0.30
M5	0.5-2.5	8.0	7	7	10.2	1.0	13
M6	0.5-3.0	9.0	9	9	13.0	1.5	15
M8	0.5-3.5	11	11	11	15.0	1.5	18
M10	0.5-3.5	12	13	13	17.0	1.7	21
M12	0.5-3.5	15	15	15	19.0	1.8	24

리벳 건 부품 규격 :

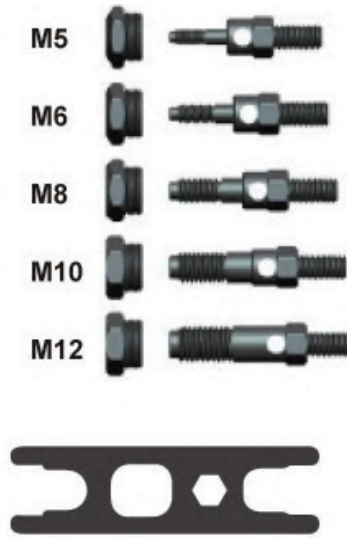

기술 파라미터 :

중량	약 1.4 킬로그램
총 길이	약 400mm
최대 작업 유효 행정	7mm
최대 암 파워 배수	35

제품 리스트 :

사이즈	내용	규격	수량
90521	리벳 건	-	1
	리벳 너트	M5、M6、 M8、M10、M12	5
	전용 렌치	-	1

반자동 리벳 건은 너트 리벳 완성 후 핸들을 열기만 하면 리벳 건을 빼낼 수 있습니다. 수동으로 빼내는 리벳 건에 비해 시간과 힘을 절약합니다.

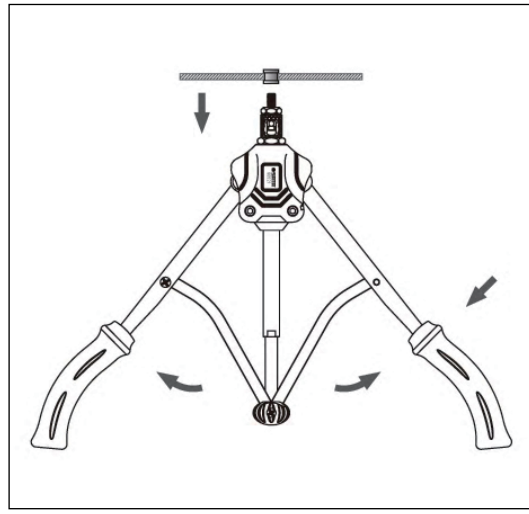

특유의 휘어진 연결봉 설계는 핸들을 열때 내부 부품이 자동으로 나사축을 돌려 리벳 너트를 빼낼 수 있도록 합니다.

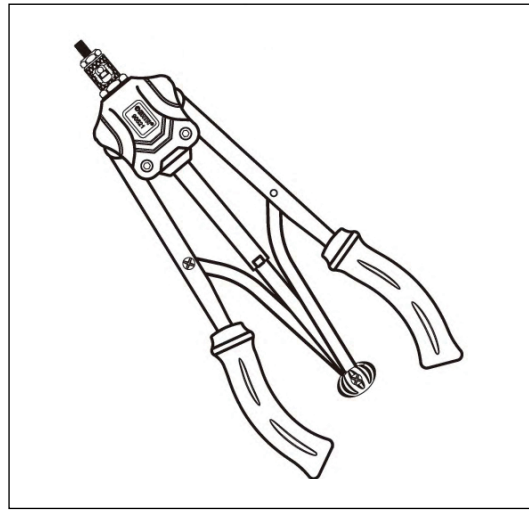

너트 리베터의 작업 절차 :

1) 핸들을 열고 리벳 연결 로드에 넣습니다

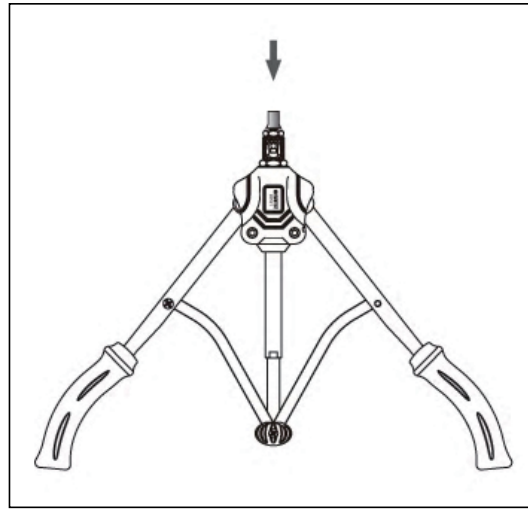

2) 너트를 올린 다음 리벳 연결할 구멍에 넣습니다

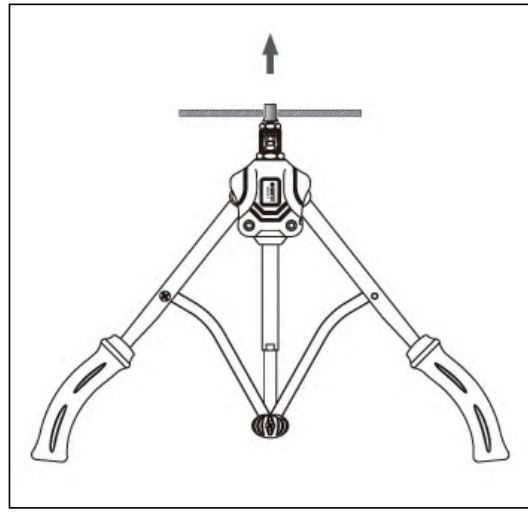

3) 손잡이를 닫은 다음 너트 리벳 연결작업을 진행합니다

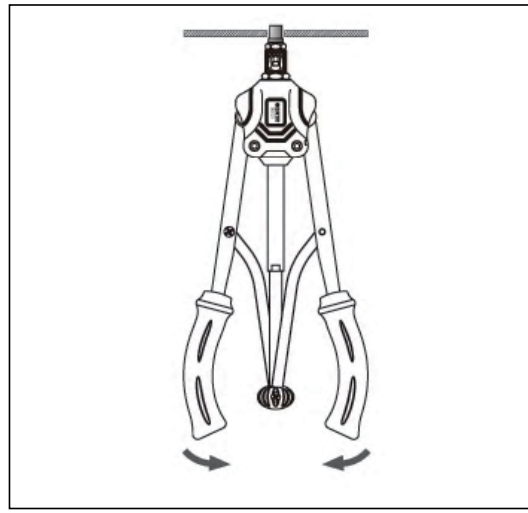

4) 리벳 연결이 끝난 다음 다시 손잡이를 열고 닫으면 리베터를 해체할 수 있습니다

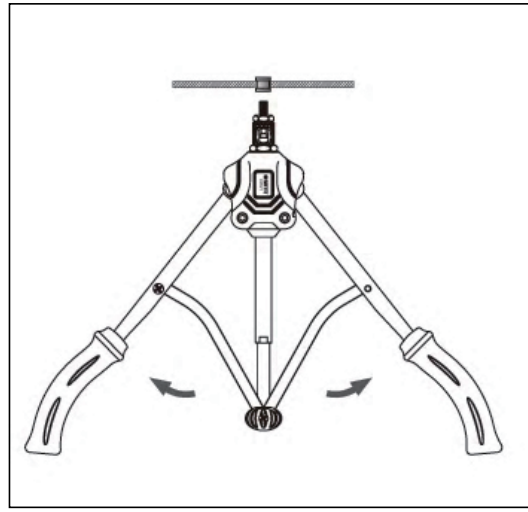

너트 로드의 조립 및 분해 절차 :

1) 알맞는 전용 렌치로 너트의 노즐을 풀어줍니다 .

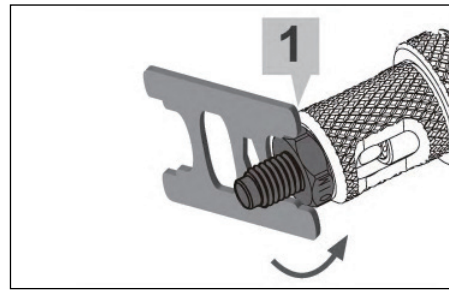

2) 슬라인딩 부시를 두로 끝까지 밀어주고 너트로드의 육각으로 하여금 슬라인딩 부시에서 떨어지게 합니다 .

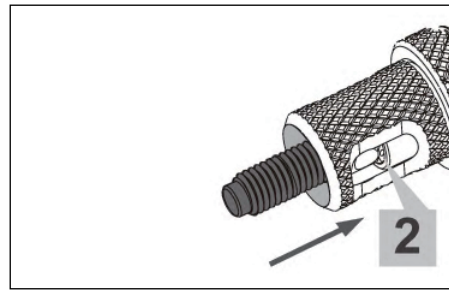

3) 시곗바늘 방향으로 돌려 너트로드를 해체합니다 .

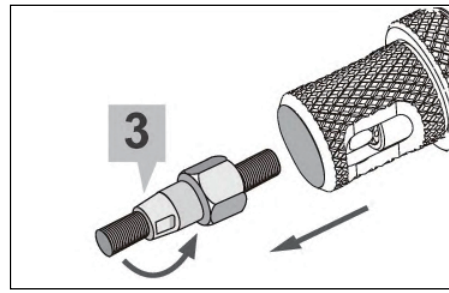

4) 고정부시를 끝까지 밀어진 상황에서 시곗바늘 방향에 따라 너트로드를 돌려 고정시킵니다.

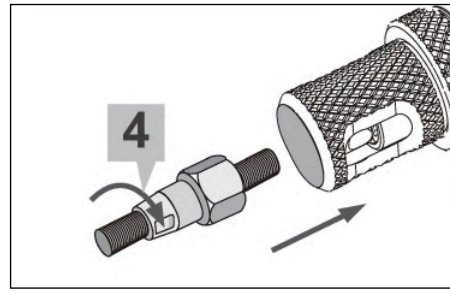

5) 너트로드를 고정시킨 다음 슬라인딩 부시를 풀어 다시 노즐을 올려줍니다.

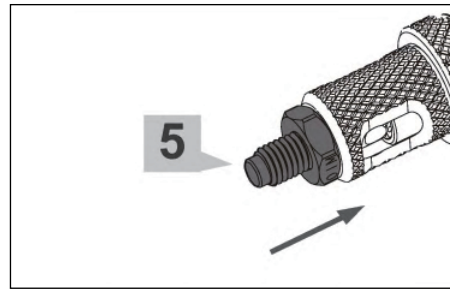

주의: 연결 과정에서 불합당한 사용으로 리베터를 뺄 수 없는 경우 힘껏 당기시면 안됩니다. 정확한 조작방법: L 형 렌치 (직격은 5mm 이하) 를 구멍에 넣고 렌치와 함께 리베터를 돌려줍니다. 이때 리베터 내부 부품이 손상되지 않게 주의하여야 합니다.

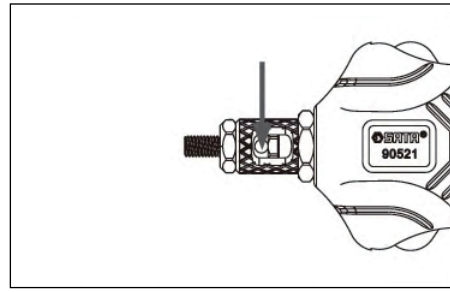

벳 규격 적용 :

미터법	M5	M6	M8	M10	M12
알루미늄 / 동	●	●	●	●	●
스테인리스 스틸	●	●	●	○	○

영국식 단위	10-24	1/4-20	5/16-18	3/8-16	1/2-13
알루미늄 / 동	●	●	●	●	●
스테인리스 스틸	●	●	●	○	○

리베터 규격표 (참고용) :

평두 리벳 너트

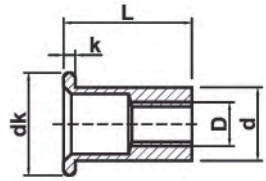

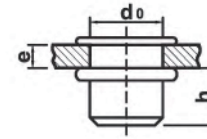

D	리벳 연결 판 두께 e e	리벳 후 나머지 길이 h (참조)	리벳 판 구경 $do^{+0.15}_{+0.05}$	d -0.05 -0.20	dk 0 -0.50	k +0.15 -0.15	l +0.30 -0.30
M5	0.5-2.5	8.0	7	7	10.2	1.0	13
M6	0.5-3.0	9.0	9	9	13.0	1.5	15
M8	0.5-3.5	11	11	11	15.0	1.5	18
M10	0.5-3.5	12	13	13	17.0	1.7	21
M12	0.5-3.5	15	15	15	19.0	1.8	24

Especificações dos acessórios da pistola de porca rebite:

Parâmetros técnicos:

Peso	Cerca de 1,4kg
Comprimento total	Cerca de 400mm
Curso efetivo máximo de trabalho	7mm
Múltiplo máximo de braço de força	35

Lista de produtos:

Modelo	Item	Especificação	Qt.
90521	Pistola de porca rebite	-	1
	Cabeça de porca	M5, M6, M8, M10, M12	5
	Chave especial	-	1

A pistola semi-automática de porca rebite pode ser facilmente removida, basta abrir a alça após a porca ser rebitada, que economiza tempo e esforço em comparação com a pistola de porca rebite que é removida manualmente.

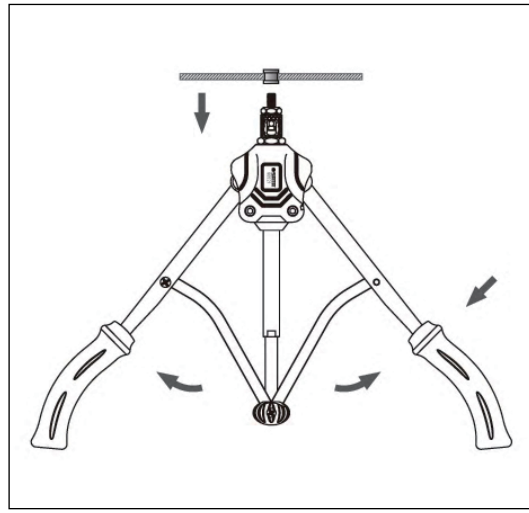

O design exclusivo da articulação de braço curvo acionará as peças internas para girar automaticamente o parafuso e soltar a porca rebite quando a alça for aberta.

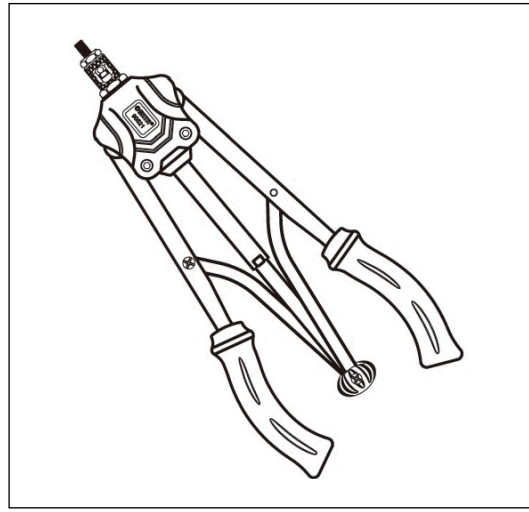

Passos de trabalho de rebitador:

1) Abra a alavanca completamente e prenda a porca do rebite na haste do rebite.

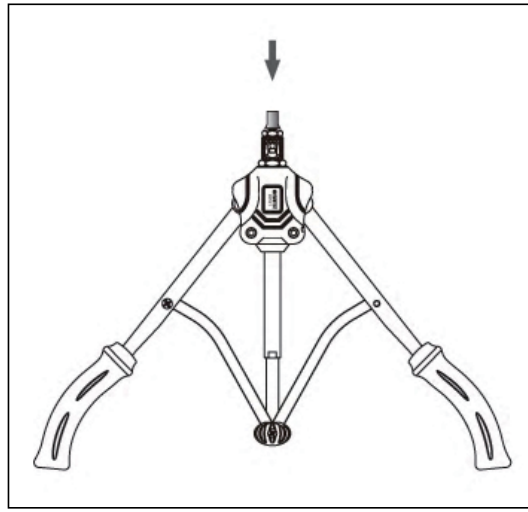

2) Depois de instalar a porca do rebite, insira-a no orifício a ser rebitada.

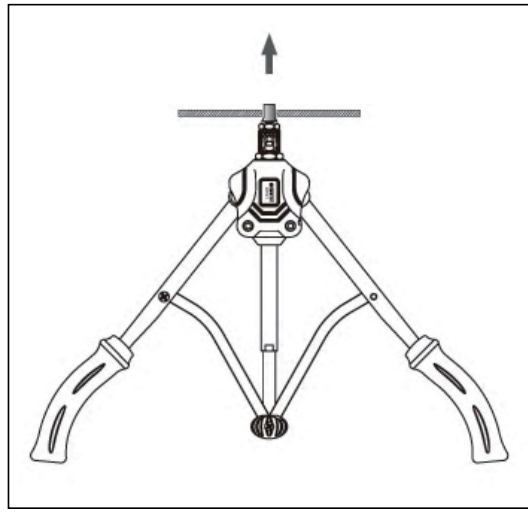

3) Feche firmemente a alça e coloque a porca no lugar.

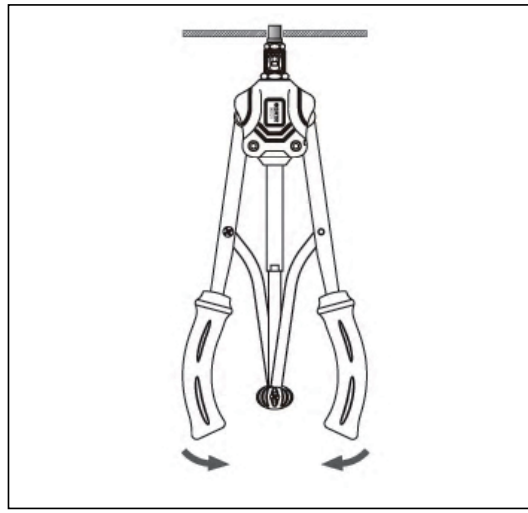

4) Depois que a porca for rebitada na posição, basta repetir a alça de abertura e fechamento para remover a pistola da porca de rebite.

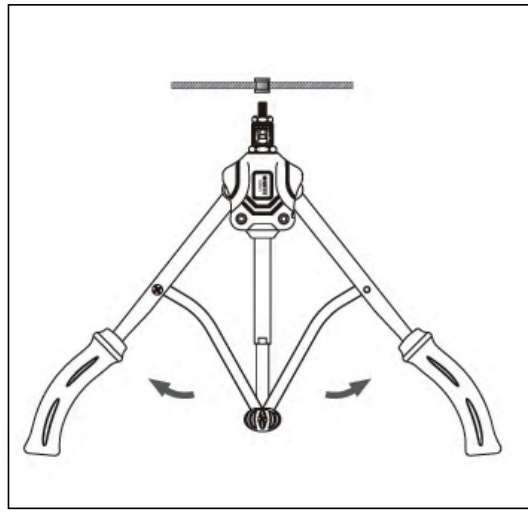

Passo de carga e descarga de haste de porca:

1) Solte e remova a guia da porca com uma chave especial.

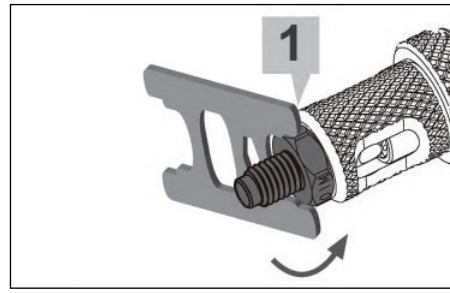

2) Empurre a luva deslizante de volta para a parte inferior para soltar o hexágono na haste da porca da luva deslizante.

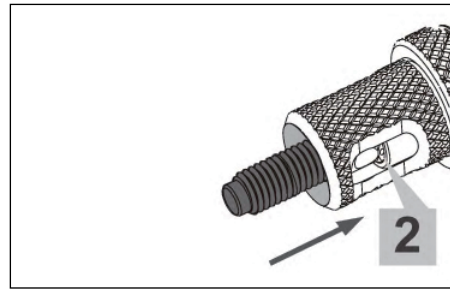

3) Gire no sentido anti-horário para remover a haste da porca.

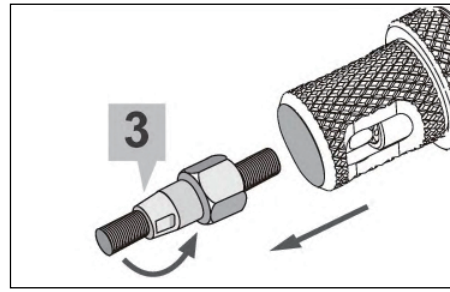

4) Com a manga de retenção ainda empurrada para a extremidade, aparafusar a haste da porca necessária no sentido dos ponteiros do relógio e apertar.

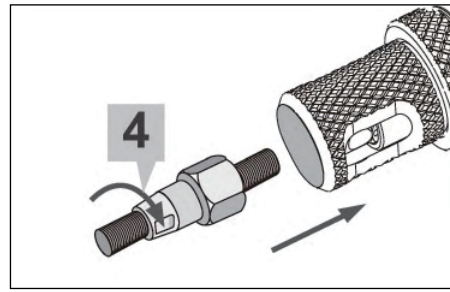

5) Depois de apertar a porca, solte a luva deslizante e conecte a guia da porca.

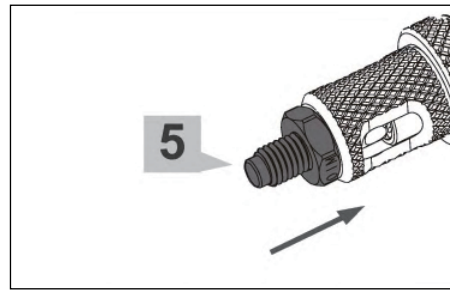

Observações:Durante o processo de rebitagem, se você não puder usar a pistola de rebite se usá-la incorretamente, não force a arma do rebite com força. Operação adequada: Insira uma chave em forma de L （menos de 5 mm de diâmetro） no orifício e gire a porca de rebite com a chave em L para evitar danos às partes internas da pistola de porcas.

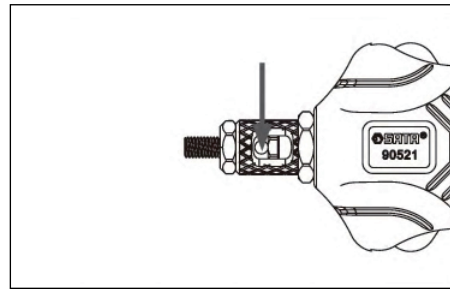

Especificações de rebite adequadas:

Padrão público	M5	M6	M8	M10	M12
Alumínio / cobre	●	●	●	●	●
Aço inoxidável	●	●	●	○	○

Padrão inglês	10-24	1/4-20	5/16-18	3/8-16	1/2-13
Alumínio / cobre	●	●	●	●	●
Aço inoxidável	●	●	●	○	○

Tabela de parâmetro de especificação de porca de rebite（para referência）:

Porca de rebite

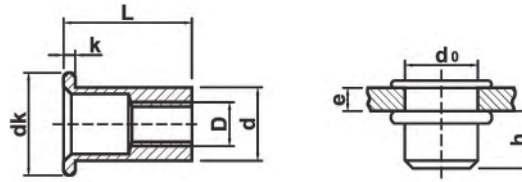

D	espessura da placa circular e	comprimento rebitado h (referência)	diâmetro do furo de rebitagem d_0 $^{+0.15}_{+0.05}$	d -0.05 -0.20	dk 0 -0.50	k +0.15 -0.15	l +0.30 -0.30
M5	0.5-2.5	8.0	7	7	10.2	1.0	13
M6	0.5-3.0	9.0	9	9	13.0	1.5	15
M8	0.5-3.5	11	11	11	15.0	1.5	18
M10	0.5-3.5	12	13	13	17.0	1.7	21
M12	0.5-3.5	15	15	15	19.0	1.8	24

リベットナットガンの対応品仕様 :

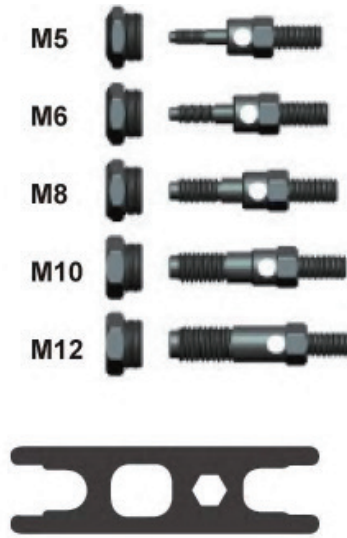

技術的仕様 :

重量	約 1.4 キロ
全長	約 400mm
最大有効ストローク長さ	7mm
最大テンションアーム倍数	35

セット内容:

型番	内容	仕様	数量
90521	ナットガン	-	1
	ナット	M5、M6、 M8、M10、M12	5
	スバナ	-	1

半自動ナットガンを利用する場合は、ナットをリベットしたら、ハンドルを再度開くだけで、リベットナットガンを簡単に抜けることができます。手動で抜くリベットガンと比較して、時間と労力が節約されます。

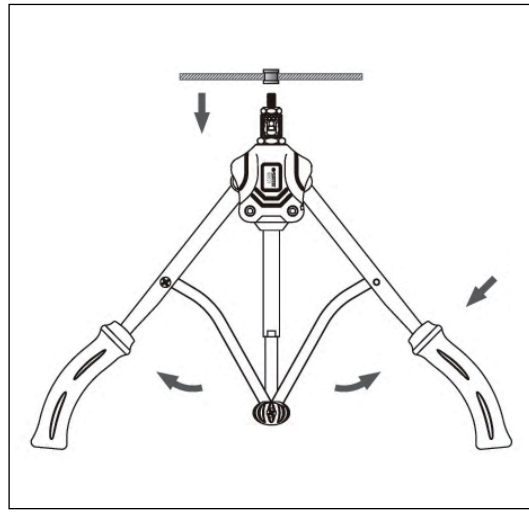

独自の湾曲したアームリンク設計により、ハンドルを開くと内部部品が自動的にネジを回転させてリベットナットを取り外します。

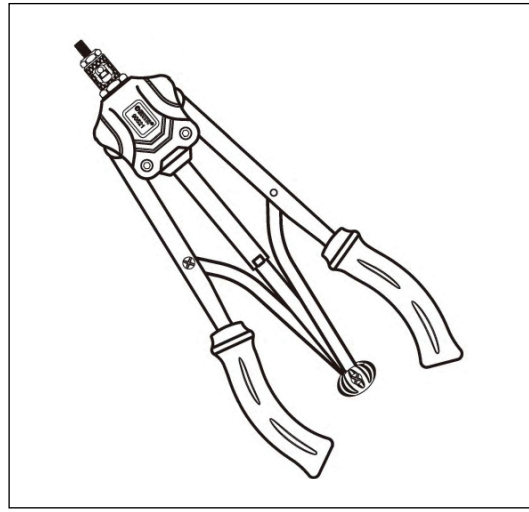

リベットナットガン作業手順 :

1) ハンドルを完全に開き、リベットナットをリベット止めロッドに取り付けます

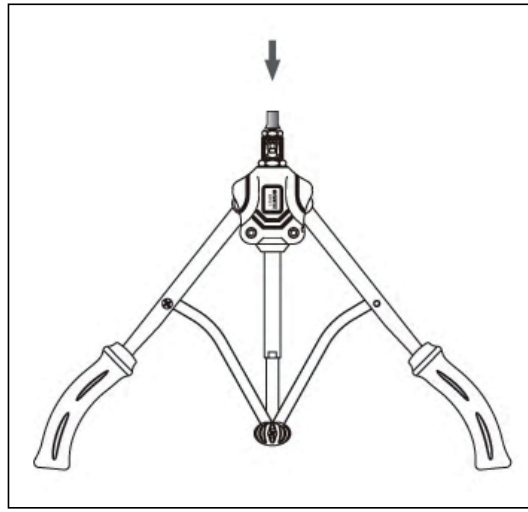

2) リベットナットを取り付けた後、それをリベット止めする穴に挿入します

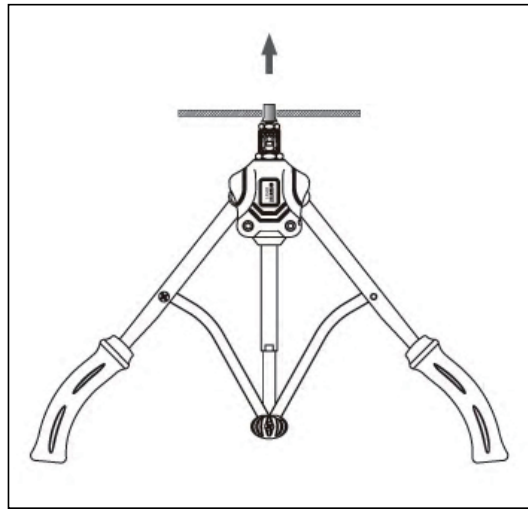

3) ハンドルをしっかり閉じて、ナットを所定の位置にリベット止めします

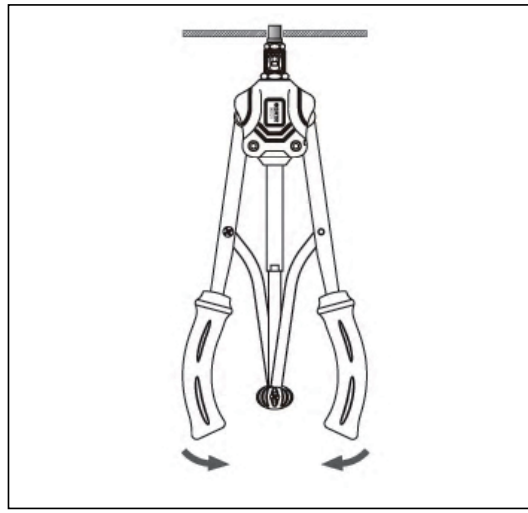

4) ナットが所定の位置にリベット止めされたら、ハンドルの開閉を繰り返すだけでリベットナットガンを取り外しすことができます

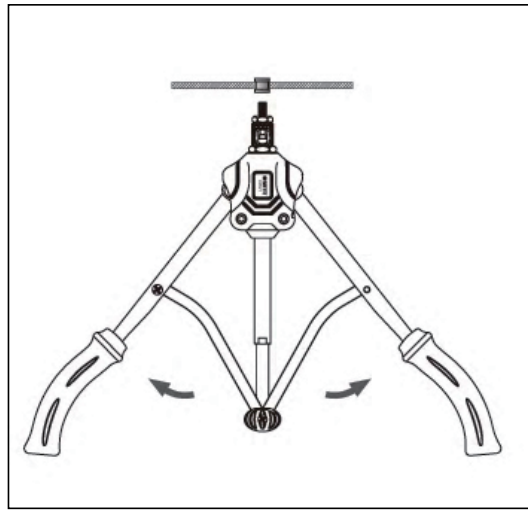

ナットロッドの取り付け・取り外しの手順：

1) 特殊な組み合わせレンチを使用してナットガイドノズルを緩めて取り外します。

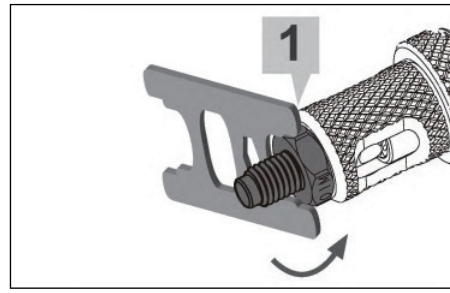

2) スライドスリーブを底部まで押し戻して、ナットロッドの六角形をスライドスリーブから外します。

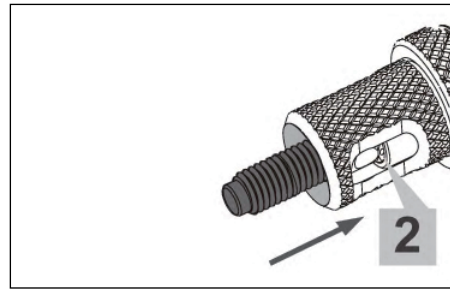

3) 反時計回りに回してナットロッドを取り外します。

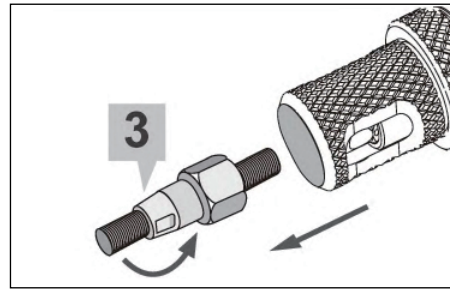

4) 固定スリーブを最後まで押したまま、必要なナットロッドを時計回りに回して締めます

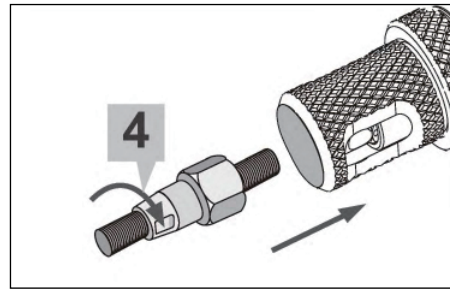

5) ナットを締めた後、スライドスリーブを緩めてナットガイドノズルを接続します。

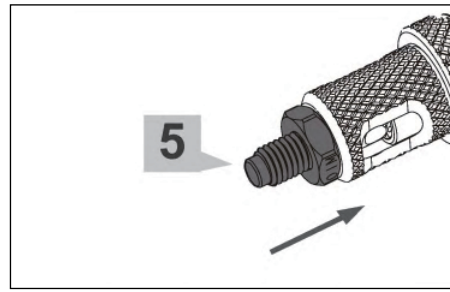

注意：リベット打ち中に、不適切な使用によりリベットガンを引き抜かれない場合は、リベットガンを無理やりに引っ張らないでください。正しい操作方法：L 型レンチ（直径 5 mm 未満）を穴に挿入し、L 型レンチと一緒にリベットナットガンを回して、ナットガンの内部部品の損傷を防ぎます。

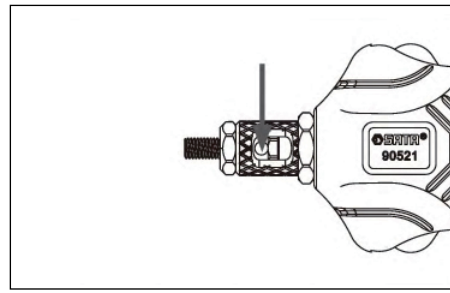

適用リベット仕様 :

メートル法	M5	M6	M8	M10	M12
アルミ / 銅	●	●	●	●	●
ステンレス鋼	●	●	●	○	○

ヤードポンド法	10-24	1/4-20	5/16-18	3/8-16	1/2-13
アルミ / 銅	●	●	●	●	●
ステンレス鋼	●	●	●	○	○

リベットナット仕様パラメータ表（参考）:

平頭リベットナット

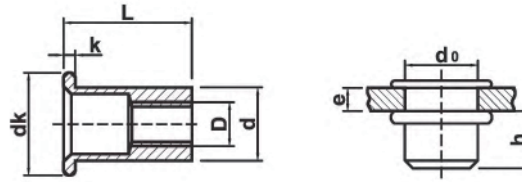

D	リベット板厚さ e	リベット長さ h（参考）	リベット板穴径 do +0.15 +0.05	d -0.05 -0.20	dk 0 -0.50	k +0.15 -0.15	l +0.30 -0.30
M5	0.5-2.5	8.0	7	7	10.2	1.0	13
M6	0.5-3.0	9.0	9	9	13.0	1.5	15
M8	0.5-3.5	11	11	11	15.0	1.5	18
M10	0.5-3.5	12	13	13	17.0	1.7	21
M12	0.5-3.5	15	15	15	19.0	1.8	24

Especificaciones de los accesorios de la remachadora de tuerca:

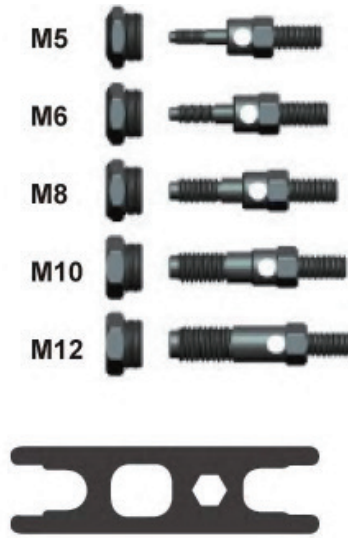

Parámetros técnicos:

Peso	Alrededor de 1,4 kg
Longitud total	Alrededor de 400mm
Recorrido efectivo máximo de trabajo	7mm
Múltiplo máximo del brazo	35

Lista de los productos:

Modelo	Contenido	Especificaciones	Cantidad
90521	Remachadora de tuerca	-	1
	Cabeza de la tuerca	M5, M6, M8, M10, M12	5
	Llave especial	-	1

La remachadora de tuerca semi-automática, después de remacharse la tuerca, solo necesita abrir el mango de nuevo, ya se puede retirar de la remachadora de tuerca fácilmente. Ahorra tiempo y esfuerzo en comparación con la remachadora de tuerca que generalmente se retira manualmente.

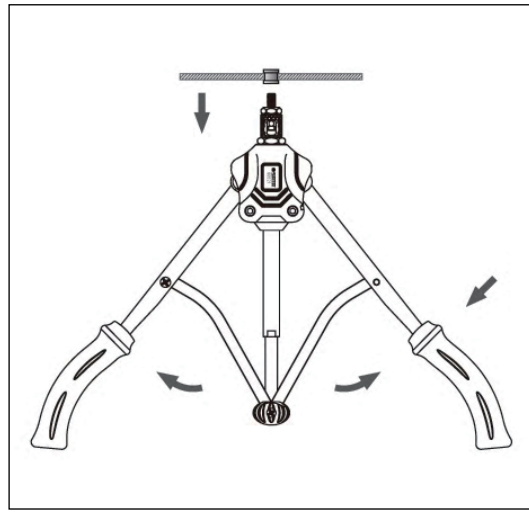

El diseño especial de biela de brazo doblado conducirá las piezas internas al abrir el mango, el tornillo de rotación automática se retira de la tuerca remachable.

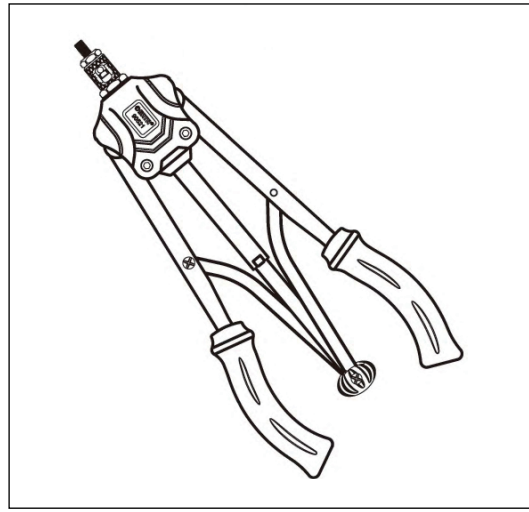

Pasos de trabajo de la remachadora de tuerca:

1) Abra completamente el mango, monte la tuerca remachable en la varilla de remachado

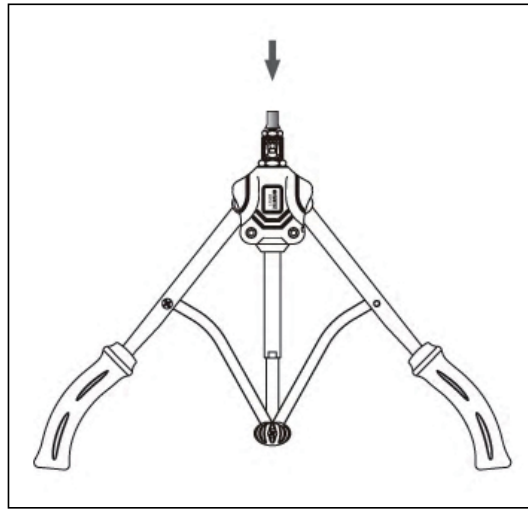

2) Después de montar la tuerca remachable, insértela en el agujero a remachar.

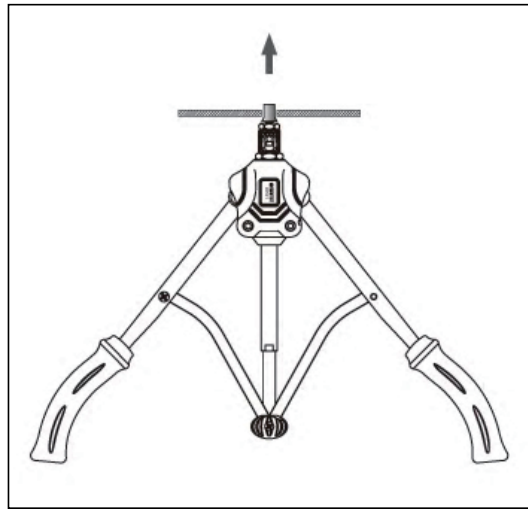

3) Cierre el mango con fuerza para remachar la tuerca en su posición.

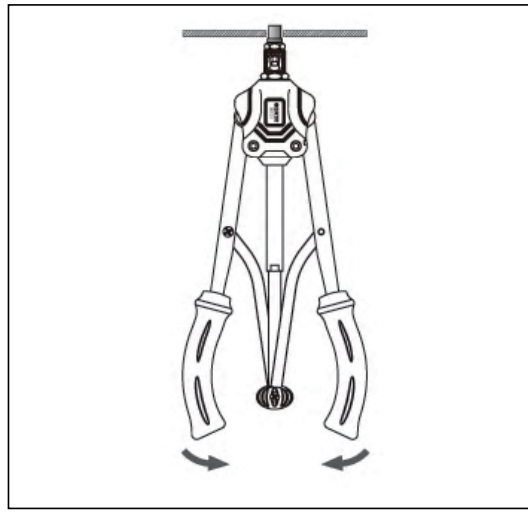

4) Después de remachar bien la tuerca, sólo necesita repetir la apertura y el cierre del mango para desmontar la remachadora de tuerca.

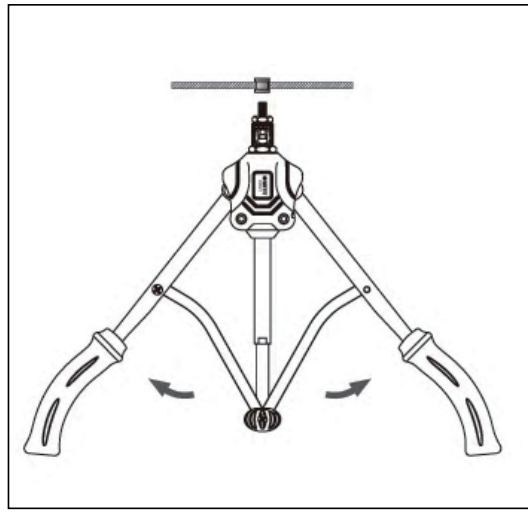

Pasos de montaje/desmontaje de la varilla de tuerca:

1) Utilice la llave especial suministrada para soltar y desmontar la boca guía de la tuerca.

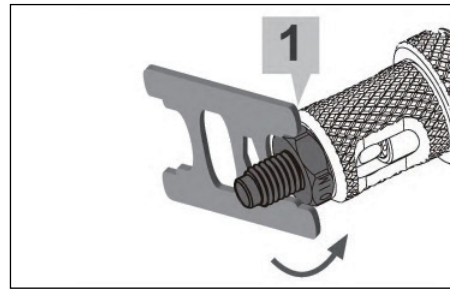

2) Empuje la camisa deslizante hacia atrás al fondo, para que el hexágono en la varilla de tuerca se separe de la camisa deslizante.

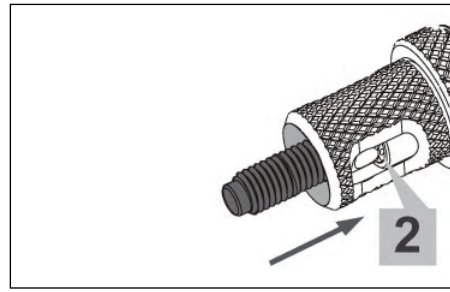

3) Gire la varilla de tuerca en sentido antihorario para desmontarla.

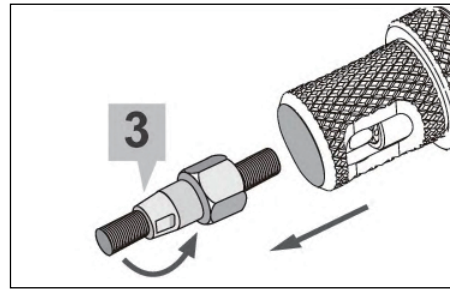

4) Cuando la camisa fija todavía está empujada en el fondo, atornille la varilla de tuerca necesaria en sentido horario y apriétela.

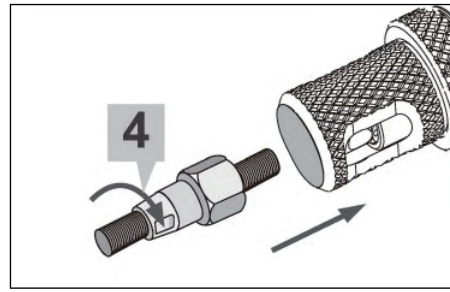

5) Después de apretar la tuerca, suelte la camisa deslizante, luego conecte la boca guía de la tuerca.

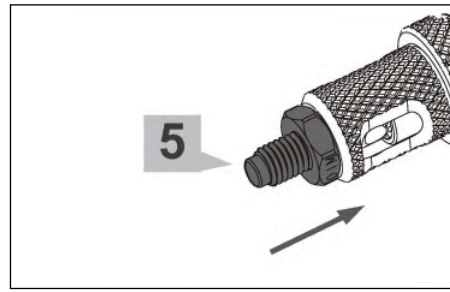

Precaución:En el proceso de remachado, si no puede extraer la remachadora debido al uso inadecuado, no tire la remachadora con fuerza. Método correcto de operación: Utilice una llave de forma L （diámetro menor de 5mm）, insértela en el agujero, gire la remachadora de tuerca junto con la llave de forma L, y evite dañar los componentes internos de la remachadora.

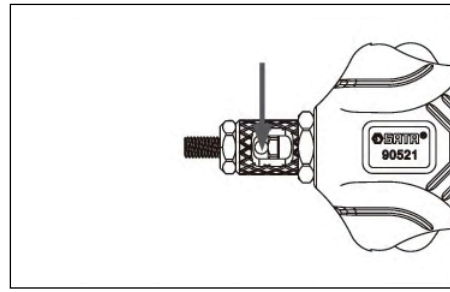

Especificaciones de remaches aplicables:

Sistema métrico	M5	M6	M8	M10	M12
Aluminio / cobre	●	●	●	●	●
Acero inoxidable	●	●	●	○	○

Sistema imperial	10-24	1/4-20	5/16-18	3/8-16	1/2-13
Aluminio / cobre	●	●	●	●	●
Acero inoxidable	●	●	●	○	○

Tabla de parámetros y especificaciones de tuerca remachable （para la referencia）:

Tuerca remachable de cabeza plana

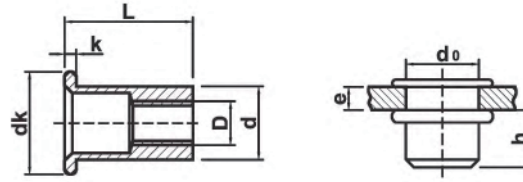

D	Espesor del tablero de remachado e	longitud restante después del remachado h (referencia)	diámetro del agujero del tablero de remachado do +0.15 +0.05	d -0.05 -0.20	dk 0 -0.50	k +0.15 -0.15	l +0.30 -0.30
M5	0.5-2.5	8.0	7	7	10.2	1.0	13
M6	0.5-3.0	9.0	9	9	13.0	1.5	15
M8	0.5-3.5	11	11	11	15.0	1.5	18
M10	0.5-3.5	12	13	13	17.0	1.7	21
M12	0.5-3.5	15	15	15	19.0	1.8	24

No.

Date

No.

Date

No.

Date

适用型号 / Model/ Anwendbare Modelle/Применимая модель
적용사이즈 / Modelosaplicáveis / 適用モデル / Modelo aplicable: **90521**

版本号 / Version No / Versionsnummer / Номер версии
버전 번호 / Versão no. / バージョン番号 / No. de versión: **V-SC-90521-2111**

世达工具（上海）有限公司
SATA TOOL (SHANGHAI) LIMITED
Sata Werkzeuge (Shanghai) GmbH
ООО Шанхайская компания по производству инструментов SATA
사타 공구 (상하이) 유한회사
Ferramentas Sata (Xangai) Co., Ltda.
世達工具（上海）有限公司
SATA Tools (Shanghai) Co., Ltd.
客户服务：上海市浦东新区碧波路 177 号 A 座 302 室
Customer service: Room 302, Area A, No. 177, Bibo Road, Pudong New Area, Shanghai
Kundendienst: Raum 302, Gebäude A, Bibo Straße 177, Pudong-Neubezirk, Shanghai
Обслуживание клиентов: Офис 302, здание A, ул. Бибо 177, новый район Пудун, г. Шанхай
고객 서비스 : 상하이시 푸동신구 비보로 177 번 A 동 302 실
Atendimento ao Cliente: Rua Bibo, No.177, Sala 302, Bloco A, Novo Distrito de Pudong, Xangai
アフターサービス：上海市浦東新区碧波路 177 号 A 棟 302 室
Servicio al cliente: Calle Bibo N.º 177, Bloque A, Oficina 302, Nueva Área de Pudong, Shanghái.
邮编 /Post/ Postleitzahl /Почтовый индекс/ 우편번호 / Código Postal / 郵便番号 /Código postal: 201203
电话 /Tel./ Tel./ Тел./ 전화 / Tel. / 電話番号 /Tel.: (86 21) 6061 1919
传真 /Fax/Fax/Факс./ 팩스 / Fax/ ファックス番号 / Fax: (86 21) 6061 1918